Двухходовые электромагнитные клапаны, нормальнозакрытые, непрямого действия. G 3/8" - 1", DN10 - DN25

L182

2/2 – H3

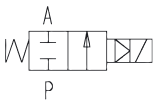

Проточные среды (*)	Вода, воздух, масло, инертные газы

(*) Проверьте совместимость материалов с проточной средой

ОБЩИЕ ХАРАКТЕРИСТИКИ

Максимальное давление	20 бар
Время открытия	300 ms – 1500 ms
Время закрытия	1000 ms – 2000 ms
Температура проточной среды	-10… 90 °C (NBR) 0… 130 °C (FPM) (-10… 140 °C (EPDM), по запросу)
Максимальная вязкость	37 cSt (mm²/s)

Материалы, контактирующие с проточной средой:

Корпус клапана	Латунь
Мембрана и уплотнения	NBR или FPM
Внутренние детали	Нержавеющая сталь и латунь
Седло	Латунь
Сердечник	Нержавеющая сталь
Магнитозамыкающее кольцо	Медь

КАТУШКА[1)]

Продолжительность действия	100 %
Материал	PA (полиамид)
Класс изоляции	F (155 °C)
Температура окружающей среды	-10… 60 °C
Электрическое подсоединение	Плоские клеммы, стандарт DIN 43650
Класс пыле- и влагозащиты	IP65
Напряжение питания AC (~) DC (=)	 24V/50–60Hz–115V/50Hz–230V/50–60Hz (+10 % -15 %) 12–24V (+10 % -5 %) (Другое напряжение по запросу)

[1)] По запросу: более высокий класс изоляции, более высокая температура окружающей среды и меньшая потребляемая мощность катушки: 3,5 VA для переменного тока и 3 W для постоянного тока.

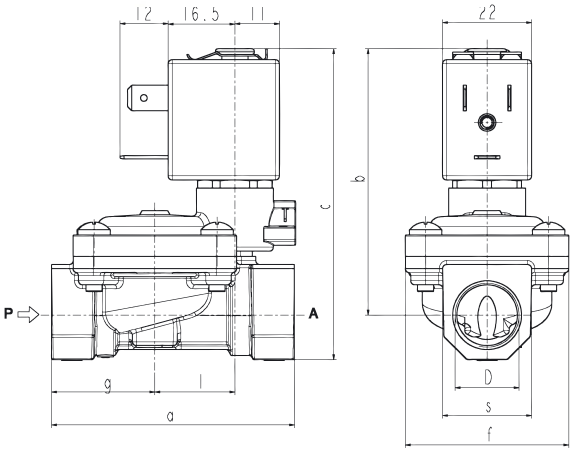

D	a	b	c	f	g	l	s	Вес (кг)
G 3/8	60	66	77	40	25,5	20	22	0,32
G 1/2	66	68	82	40	29	20	27	0,38
G 3/4	79	72,5	89	50	35,5	24,5	33	0,52
G 1	105	85	106	71	46	28	42	1,08

Размер	Пропускное отверстие	Дифференциальное давление (бар)					Потребляемая мощность катушки				Kv (м³/час)	Модель	Цена за шт., руб. без НДС	Мембрана, опции
		Δp мин.	Δp макс.				AC (VA)			DC				
			Воздух, инертные газы		Жидкости		Тяга	Удержание						
G"	(мм)		AC	DC	AC	DC	VA	VA	W	(W)				
3/8	13,5	0,35	16 12 16 12	16 12 16 12	16 12 16 12	16 12 16 12	12	6	4	5,5	2,5	**L182B01 – 3/8"** **L182V01 – 3/8"** **L182B02 – 3/8"** **L182V02 – 3/8"**		NBR FPM NBR, ручной дублер FPM, ручной дублер
1/2			16 12 16 12	16 12 16 12	16 12 16 12	16 12 16 12					3,8	**L182B01 – 1/2"** **L182V01 – 1/2"** **L182B02 – 1/2"** **L182V02 – 1/2"**		NBR FPM NBR, ручной дублер FPM, ручной дублер
3/4	18		12 10 12 10	12 10 12 10	12 10 12 10	12 10 12 10					5	**L182B01 – 3/4"** **L182V01 – 3/4"** **L182B02 – 3/4"** **L182V02 – 3/4"**		NBR FPM NBR, ручной дублер FPM, ручной дублер
1	24		12 10 12 10	12 10 12 10	12 10 12 10	12 10 12 10					12	**L182B01 – 1"** **L182V01 – 1"** **L182B02 – 1"** **L182V02 – 1"**		NBR FPM NBR, ручной дублер FPM, ручной дублер

NBR = Нитрилбутадиеновая резина
FPM = Фторированный эластомер (Viton)